henning
MADE IN GERMANY

Operating Manual

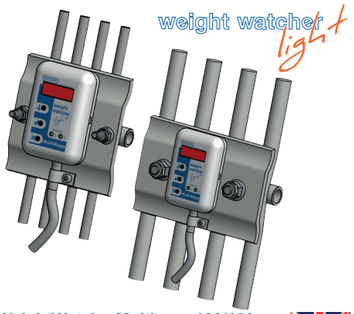

WeightWatcherMultirope 100/150
WeightWatcherMultirope 100/150 CANopen

Service-Hotline: +49 (0)2336 9298 232

1. Connection Diagram

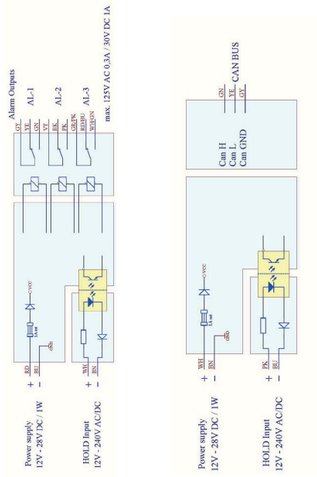

Weight Watcher Multirope STANDARD			
Wire configuration			
colour	Abbr.	configuration	
Red	RD	Supply voltage 24 V DC	
Blue	BU	Ground	
White	WH	+ Hold input	
Brown	BR	- Hold input	
Green	GN	NO contact	AL-1
Yellow	YE	NC contact	AL-1
Grey	GR	COM contact	AL-1
Pink	PK	NO contact	AL-2
Black	BK	NC contact	AL-2
Violet	VI	COM contact	AL-2
Grey/Pink	GR/PK	NO contact	AL-3
Red/Blue	RD/BU	NC contact	AL-3
White/Green	WH/GN	COM contact	AL-3

Weight Watcher Multirope CANopen		
Wire configuration		
colour	Abbr.	configuration
White	WH	Supply voltage 24 V DC
Braun	BR	Ground Supply voltage
PiNK	PK	+ Hold input
Blue	BL	- Hold input
Green	GN	CAN H
Yellow	YE	CAN L
Grey	GR	Ground

2. Alarm Relays MR Standard version

AL-1 (change-over contact)
Changes state as soon as the load limit adjusted by AL-1 is exceeded.
AL-2 (change-over contact)
Changes state as soon as the load limit adjusted by AL-2 is exceeded.
AL-3 (change-over contact)
Changes state as soon as the load limit adjusted by AL-3 is exceeded.

3. HOLD-Function

The HOLD input responds to alternating and direct voltages between 12 V to 230 V. During the elevator travel the measured loads can heavily fluctuate (friction in the rails etc.). As long as a voltage the travel signal between 12 to 230 V is applied at the HOLD input the alarm will not be triggered. If during an elevator ride a signal is presented to the HOLD input or if no signal is presented when the elevator is at standstill, the system automatically carries out a compensation of the rope weight in case of elevators with multiple suspensions as well as a compensation of the weight of a possibly existing compensation chain.

4. How to Access a Parameter

The unit is provided with a menu offering access to the adjustable parameters.

This key is pressed to browse through the menu. After selecting a menu item, it is used to navigate through the sub-menus. It also helps you to set the parameter-value desired.

This key is pressed to select a menu item, or to apply the value set for a parameter.

X This key is pressed to quit the current menu item or parameter without applying the set value. By repeatedly pressing this button, you will return to the current total load in the car.

Attention:

The unit automatically returns to its home-position displaying the current total load in the car, and will do so after one minute without any push of a button, regardless of which menu-item had been selected beforehand.
After ten minutes without any push of a button it changes into the energy-saving mode, i.e. the display goes off and will be reactivated by the next push of a button.

5. How to Adjust a Parameter

1.) Press button to navigate through the parameters until the one to be adjusted is displayed.

2.) Press button to select this parameter.

3.) Press button to change the value of the currently flashing digit. Press button to change to the next digit.

4.) After setting the last digit, press button again. After that the display will be flashing.

5.) Press button once more to apply the adjusted parameter.

6. Scheme of Menu

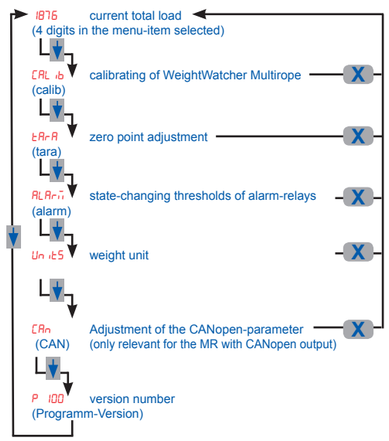

7. How to Calibrate the Load Measuring

Leaving the pre-adjusted menu - item Unit unchanged means that the loads are to be entered in terms of percent of the nominal load, such as for example 100% for full load and 105% for overload.

Take the following steps to calibrate the Multirope 100/150

1. Mount the WW Multirope 100/150 to the upper cross beam

2. Connect WeightWatcher Beam to a power supply ranging between 12V and 28V DC. Calibrate the WeightWatcher Beam both under full load and zero-load conditions.

a. **How to Calibrate Zero Load**

The purpose of this function is to compensate the weight of the empty cabin. Take the following steps:

i. By navigate to menu-item CAL ib and select it by pressing Then navigate by to menu-item zero and select it by pressing . The standard value (refer to Unit) is 000 (0% load, i.e. empty cabin). As soon as you will have adjusted the last digit, the whole figure will be flashing.

ii. Confirm by pressing . After that a countdown will be running from 9999 to 0000. At 0000 the current weight of the car will be measured. During this process, no person should stay on or in the cabin, so that the measurement will not be distorted. Check also that there are no additional weights (i.e. tools, etc.), which would not be there during normal operation conditions.

b. How to Adjust Full load

Take the following steps:

i. By navigate to menu-item CAL ib and select it by pressing . Then navigate by to menu-item LoAd and select it by pressing . After that select on the display your chosen load to be loaded into the cabin. Unless you changed the standard of menu-item. Unit enter this load in terms of a percentage of the nominal load, i.e. 100% (100 if you are loading the nominal load, or 75% (075) if you are going to load ¾ of the nominal load only. As soon as you will have adjusted the last digit, the whole figure will be flashing.

ii. Apply it by pressing . After that a countdown will be running from 9999 to 0000. At 0000 the current weight of the car including load will be measured.

During this process, no person should stay on or in the cabin, so that the measurement will not be distorted. Check also that there are no additional weights (i.e. tools, etc.), which would not be there during normal operation conditions.

iii. The calibration of the rope-sensor is now completed and in effect.

8. Alarm Limits

Alarm limit: is a designation that corresponds to the load limit in the cabin, which – if exceeded – will change the state of the alarm relay. After changing the state of the alarm-relay, the corresponding status - LED will light up.

ONLY for MR with CANopen Function:

AL-E (Empty load)
Change of state on falling below the load programmed in AL-E
AL-F (Full load)
Change of state on exceeding the load programmed in AL-F
AL-o (Overload)
Change of state on exceeding the load programmed in AL-o

How to Adjust the Alarm Limits:

1. By navigate to menu-item ALArm and press
2. Now – in the same manner – navigate to the alarm limit to be adjusted (AL-1, AL-2, AL-3) and select it by pressing
3.By select the value of the currently flashing digit and confirm it by pressing . This will also make the next digit flash.
4.After having adjusted the last digit and accordingly pressed , the whole display will be flashing.

5.Press once more to apply the parameter.
6.You can quit this menu-item at any time by pressing X

Attention:
Unless you changed the standard setting of menu-item Unit the alarm limits are to be adjusted in terms of percentage, i.e. 100% for full load and 105% for overload.

9. How to Adjust the Units

Menu-item Unit offers two options. Weights and alarm limits will be displayed according to the option you chose.

Prcn (Percentage)	Weights are all displayed in terms of percentage. (preset standard) Full load equals 100% Empty cabin equals 0%
LoAd (Load)	Weights are displayed as values with two decimal digits. Different unit of weight are possible.

10. Tara Function

tArA (Tara)	The function tArA sets the gross weight to zero; after that, only the net weight of the cabin will be shown.

11. CAN Function

CAn	(CAN) The CAN setting menu (Can) contains a submenu with the following entries and meanings:
Id	Please enter the required CAN ID of the evaluation unit AE12 in decimal notation
bAUd	In this menu item the baud rate (in kbit / s) can be changed via the arrow keys
Ht.bt.	At this point the desired time interval between two heartbeats can be adjusted in milliseconds
tPdo	(Return for submenu)

12. Technical Data

Technical data	evaluation unit MR	evaluation unit MR CANopen lift
relays	3 change-over relays	●
Max. contact voltage	250 V AC/220 V DC	●
Max. start up current	30 V DC 1 A 125 V AC 0.3 A	●
Max. permanent current	30 V DC 1 A	●
Max. switching capacity (ohmic load)	62 VA	●
Max. switching capacity (ind. load)	62 VA	●
Min. contact rating	10 mV DC 0.01 mA	●
Length of cable set	2.5 m	2.5 m
supply voltage	12 V - 28 V DC	12 V - 28 V DC
Hold input	12 V - 230 AC/DC	12 V - 230 AC/DC
CANopen Lift	●	DSP 417

● = Not available

MultiRope 100 — Art.- No. 456610
MultiRope 100 CANopen — Art.- No. 456615

	Technical data
Clamp width	100 mm / 3 15/16 inch
Rope diameter	4 mm - 11 mm / 5/32 - 7/16 inch
Measuring range	100 kg - 1600 kg / 220 - 3527 lbs
Maximum load	1600 kg / 3527 lbs
Dimensions	100 mm x 100 mm x 60 mm
Weight	approx. 1.0 kg

MultiRope 150 — Art.- No. 456710
MultiRope 150 CANopen — Art.- No. 456715

	Technical data
Clamp width	150 mm / 5 29/32 inch
Rope diameter	12 mm - 16 mm / 15/32 - 5/8 inch
Measuring range	150 kg - 4000 kg / 330 - 8818 lbs
Maximum load	4000 kg / 8818 lbs
Dimensions	150 mm x 100 mm x 70 mm
Weight	approx. 1.5 kg

13. Installation of the WeightWatcher Multirope 100 / 150

1.) Selecting the appropriate location for the installation
the place in the rope, where the Multirope will be installed, should meet the following criteria:
- **The sensor must not come into contact with any other components during a drive over the entire hoisting height**
- **The ropes must be undamaged and totally straight at the selected point of installation**
- **There should be no damage such as from previous sensors or multiple fitting of sensors etc. at the selected point of installation**
- **The minimum length of free rope between sensor and rope locks should be no less than 10 cm**

2.) Mounting the sensors onto the ropes

If not already done, remove the clamping strut (1) by unscrewing the clamping screws (2) from the nuts (4) & (5).

MULTIROPE 100

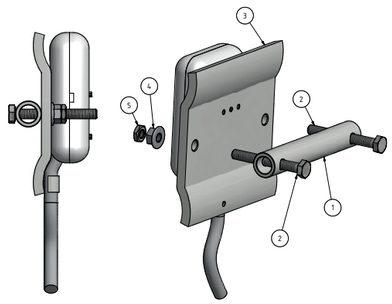

3.) Clamping The Ropes

Place the clamping strut (1) over the ropes.
Tighten the clamping screws (2) alternately with the nuts (4), until the ropes are firmly attached to the sensor body (3).
Finally, counter the nuts (4) with the counter-nuts (5).

MULTIROPE 150

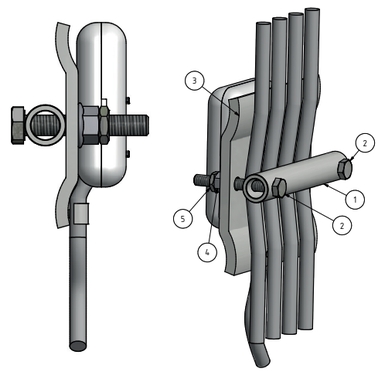

14. Operation Instructions in Brief

1.) Install the unit at an appropriate place.
2.) Calibrate with empty cabin. By navigate to menu-item CAL ib select sub-item zero and confirm by . The preset standard (see Unit) is 000 (0% cabin load, i.e. empty cabin). After setting the last digit, the whole display will be flashing until you confirm it by pressing . After that a countdown will be running from 9999 to 0000 . At 0000 the current weight of the cabin will be measured. During this process, no person should stay on or in the cabin, so that the measurement will not be distorted. Check also that there are no additional weights (i.e. tools, etc.), which would not be there during normal operation conditions. 3.) Calibrate with loaded cabin (nominal load). By navigate to menu - item CAL ib select sub-item LoAd and confirm by Now you can select on the display the load to be loaded into the cabin. Unless you changed the preset menu-item Unit, you will have to enter the load in terms of percentage, i.e. 100% (100) if you load the nominal load, or 75% (075), if you load ¾ of the nominal load for example. After setting the last digit, the whole display will be flashing until you confirm it by pressing . After that a countdown will be running from 9999 to 0000 . At 0000 the current weight of the cabin (including load!!) will be measured. During this process, no person should stay on or in the cabin, so that the measurement will not be distorted. Check also that there are no additional weights (i.e. tools, etc.), which would not be there during normal operation conditions.4.)Adjust the alarm limits (see item 10).
By navigate to the alarm limit and confirm by .
Scroll by to the value desired, then press to adjust the state-changing limit. Press 2 times to confirm the adjustment.
5.) Connect the control lines to the lift controller and make sure that you accordingly choose the make- resp. break-contact.

henning
MADE IN GERMANY

Henning GmbH & Co. KG
Industriegebiet S5
Loher Str. 4
58332 Schwelm (Germany)

Tel.: +49 2336 9298-0
Fax.: +49 2336 9298-100
Service-Hotline: +49 2336 9298 232
info@henning-gmbh.de
www.henning-gmbh.de

© Copyright 2017 by Henning GmbH & Co. KG

Bedienungsanleitung WeightWatcher Multirope 100/150 GB Nr.01/2017

MADE IN GERMANY

Bedienungsanleitung

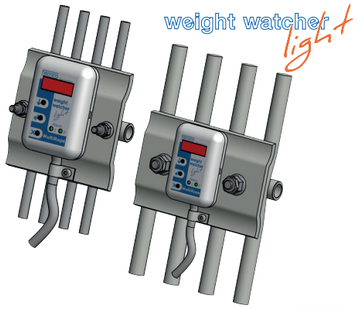

WeightWatcherMultirope 100/150
WeightWatcherMultirope 100/150 CANopen

Service-Hotline: +49 (0)2336 9298 232

1. Anschlussplan

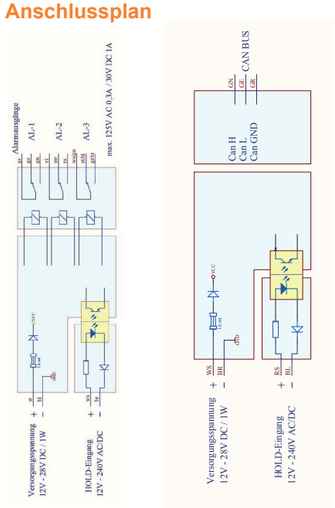

Weight Watcher Multirope STANDARD

Kabelbelegung			
Farbe	**Abk.**	**Belegung**	
Rot	RT	Versorgungsspannung 28 V DC	
Blau	BL	Masse Versorgungsspannung	
Weiß	WS	+ Holdeingang	
Braun	BR	- Holdeingang	
Grün	GN	Schließerkontakt	AL-1
Gelb	GE	Öffnerkontakt	AL-1
Grau	GR	Wechselkontakt	AL-1
Rosa	RS	Schließerkontakt	AL-2
Schwarz	SW	Öffnerkontakt	AL-2
Violett	VI	Wechselkontakt	AL-2
Grau/Rosa	GR/RS	Schließerkontakt	AL-3
Rot/Blau	RT/BL	Öffnerkontakt	AL-3
Weiß/Grün	WS/GN	Wechselkontakt	AL-3

Weight Watcher Multirope CANopen

Kabelbelegung		
Farbe	**Abk.**	**Belegung**
Weiß	WS	Versorgungsspannung 28 V DC
Braun	BR	Masse Versorgungsspannung
Rosa	RS	+ Holdeingang
Blau	BL	- Holdeingang
Grün	GN	CAN H
Gelb	GE	CAN L
Grau	GR	MASSE

2. Beschreibung der Alarmrelais Standard Multirope

AL-1 (Wechslerrelais)

Zustandsänderung bei Überschreitung der in AL-1 programmierten Last.

AL-2 (Wechslerrelais)

Zustandsänderung bei Überschreitung der in AL-2 programmierten Last.

AL-3 (Wechslerrelais)

Zustandsänderung bei Überschreitung der in AL-3 programmierten Last.

3. HOLD-Funktion

Der HOLD-Eingang spricht bei Wechsel- und Gleichspannungen zwischen 12V bis 230V an. Während der Aufzugfahrt können die gemessenen Lasten stark schwanken (Reibung in den Schienen etc.).
Solange eine Spannung das Fahrsignal zwischen 12V-230V am HOLD-Eingang angelegt ist, findet die Alarmausgabe über die Alarm-Relais nicht statt. Liegt während der Aufzugfahrt ein Signal am HOLD-Eingang an und liegt im Stillstand kein Signal an, so führt das Gerät eine automatische Kompensation des Seilgewichtes bei mehrfach aufgehängten Aufzügen sowie eine Kompensation des Gewichtes seiner eventuell vorhandenen Ausgleichskette durch.

4. Zugang zu den Parametern

Das Gerät ist mit einem Menü ausgestattet, über welches die einzelnen Einstell-Parameter erreicht werden können.

Durch Drücken dieser Taste werden die einzelnen Menüpunkte zyklisch durchlaufen. Ist bereits ein Menüpunkt ausgewählt, dient die Taste zum Navigieren in den Untermenüs. Innerhalb der einzelnen Parameter kann mit dieser Taste der Wert verändert werden.

Mit dieser Taste wird der gerade angezeigte Menüpunkt ausgewählt, bzw. in den Parametern der eingestellte Wert übernommen.

X Mit dieser Taste werden gerade ausgewählte Menüpunkte und Parametereinstellungen verlassen, ohne dass die neu eingestellten Werte übernommen werden. Wiederholtes Drücken dieser Taste führt schließlich wieder zur Anzeige des Gesamtgewichtes.

Hinweis:
Nach einer Minute ohne Tastendruck schaltet das Gerät automatisch in die Anzeige des Gesamtgewichts zurück, egal welcher Menüpunkt vorher ausgewählt war.

Nach 10 Minuten ohne Tastendruck wechselt das Gerät in die Betriebsart Niedrigverbrauch, d.h. das Display erlischt und wird erst beim nächsten Tastendruck wieder aktiviert.

5. Ändern eines Parameters

1.) Mit der Taste den Parameter zur Anzeige bringen, der geändert werden soll.

2.) Mit der Taste den Parameter auswählen.

3.) Mit der Taste den Wert der aktuell blinkenden Stelle ändern. Mit zur nächsten Stelle wechseln.

4.) Nach Eingabe der letzten Stelle, erneut die Taste benutzen. Nun blinkt der gesamte Wert.

5.) Nochmals die Taste drücken, um den Wert zu übernehmen.

6. Menü-Schema

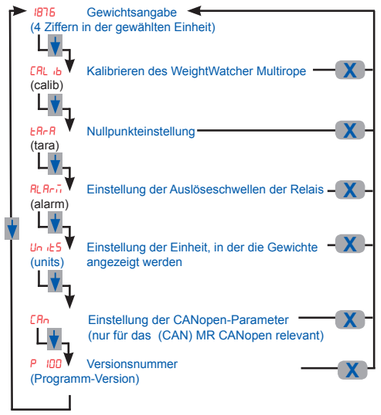

7. Kalibrierung der Lastmessung

Wenn Sie die Standardeinstellung im Menüpunkt Un it beibehalten, werden alle Gewichte in Prozent der Nennlast eingegeben, also z.B. 100% für Volllast und 105% für die Überlast.
Zur Kalibrierung des WeightWatcher Multirope sind die folgenden Schritte auszuführen:

1. Montage des WeightWatcher Multirope in den Seilen
2. Anschluss des Multiropes an eine Gleichspannung
3. Kalibrieren des Gerätes mit Leer- und Volllast

a. **Einstellen der Leerlast**
Mit Hilfe dieser Funktion wird das Kabinenleergewicht kompensiert. Dazu sind die folgenden Schritte auszuführen:

i. Wählen Sie mit den Menüpunkt CAL ib und drücken anschließend die Taste . Wählen Sie nun den Unterpunkt ZEro aus und drücken anschließend die Taste . Der Standardwert (s. Un it) ist 000, (0% Last, also leere Kabine).
Sobald Sie die letzte Stelle eingestellt haben, beginnt die Anzeige zu blinken.

ii. Wenn Sie dies nun mit bestätigen, läuft ein Countdown von 9999 bis 0000. Bei 0000 wird das aktuelle Gewicht der Kabine inkl. Zuladung gemessen. Zu diesem Zeitpunkt dürfen sich keine Personen auf oder in der Kabine befinden, damit das Gewicht nicht verfälscht wird. Überprüfen Sie außerdem, dass die Kabine nicht durch zusätzliche - im Normalbetrieb nicht vorhandene - Gewichte belastet ist (z.B. Werkzeug).

iii. Anschließend ist der WeightWatcher Multirope kalibriert.

Gewicht nicht verfälscht wird. Überprüfen Sie außerdem, dass die Kabine nicht durch zusätzliche - im Normalbetrieb nicht vorhandene - Gewichte belastet ist (z.B. Werkzeug).

b. **Einstellen der Volllast** Dazu sind die folgenden Schritte auszuführen:
i. Wählen Sie mit den Menüpunkt CAL ib aus und dann den Unterpunkt LoAd aus und drücken anschließend die Taste
Nun können Sie eine beliebige, von Ihnen einzuladende Last im Display einstellen. Wenn Sie die Standardeinstellung im Menü. Un it nicht verändert haben, geben Sie die Last in Prozent ein, also z.B. 100% (100%), wenn Sie die Nennlast zu laden oder 75 % (075%), wenn Sie nur ¾ der Nennlast einladen wollen. Sobald Sie die letzte Stelle eingestellt haben, beginnt die Anzeige zu blinken.

ii. Wenn Sie dies nun mit bestätigen, läuft ein Countdown von 9999 bis 0000. Bei 0000 wird das aktuelle Gewicht der Kabine inkl. Zuladung gemessen. Zu diesem Zeitpunkt dürfen sich keine Personen auf oder in der Kabine befinden, damit das Gewicht nicht verfälscht wird. Überprüfen Sie außerdem, dass die Kabine nicht durch zusätzliche - im Normalbetrieb nicht vorhandene - Gewichte belastet ist (z.B. Werkzeug).

iii. Anschließend ist der WeightWatcher Multirope kalibriert.

8. Alarmstufen

Die Alarmstufen entsprechen den Belastungen, bei denen die Relais ihren Zustand ändern. Wenn eine der Alarmstufen ausgelöst wurde, leuchtet gleichzeitig die entsprechende Zustands-LED.

Nur für Multirope mit CANopen Funktion:

AL-E (Leerlast)
Zustandsänderung bei Unterschreitung der in AL-E programmierten Last.

AL-F (Volllast)
Zustandsänderung bei Überschreitung der in AL-F programmierten Last.

AL-0 (Überlast)
Zustandsänderung bei Überschreitung der in AL-o programmierten Last.

Ändern der Schaltschwelle:

1. Wählen Sie mit den Menüpunkt ALAr aus und drücken anschließend die Taste
2. Nun können Sie den gewünschten Alarm (AL-1, AL-2, AL-3) wiederum durch Drücken der Taste auswählen.
3. Mit der Taste den Wert der aktuell blinkenden Stelle ändern. Mit zur nächsten Stelle wechseln.
4. Nach Eingabe der letzten Stelle, erneut die Taste benutzen. Nun blinkt der gesamte Wert.
5. **Nochmals die Taste drücken, um den Wert zu übernehmen.**
6. Der Menüpunkt kann jederzeit mit X wieder verlassen werden.

Hinweis: Wenn Sie die Standardeinstellung im Menüpunkt Un it beibehalten, werden die Alarmschwellen in Prozent eingegeben, also z.B. 100% für Volllast und 105% für Überlast.

9. Einstellung der Anzeigeeinheit

Im Menüpunkt Un it können Sie zwischen zwei Optionen wählen. Alle angezeigten Gewichte und Alarmschwellen werden in der gewählten Weise angezeigt.

Prcn (Prozent)	Alle Gewichte werden in Prozent angezeigt. **(Standardeinstellung)** Volllast entspricht 100% Leerlast entspricht 0%
LoAd (Load)	Gewichte werden als Werte mit zwei Nachkommastellen angezeigt. Jede Gewichtseinheit ist möglich.

10. Tara Funktion

tArA (Tara)	Mit der Funktion tArA wird das aktuelle Bruttogewicht genullt, so dass anschließend das Nettogewicht des Fahrkorbes angezeigt wird.

11. Optionale CANopen Funktion

Das CAN-Einstellungsmenü (CAn) verfügt über ein Untermenü mit den folgenden Einträgen und Bedeutungen:

id	Geben Sie in unter diesem Punkt die gewünschte CAN-ID der Auswerteeinheit AE12 in dezimaler Schreibweise ein.
bAUd	Mit Hilfe der Pfeiltaste kann in diesem Menüpunkt zwischen den möglichen Baudraten (in kbit/s) gewechselt werden.
Ht.bt.	An dieser Stelle kann der gewünschte zeitliche Abstand zwischen zwei Heartbeats in Millisekunden eingestellt werden
tPdo	(Return für Untermenü)

12. Technische Daten

Technische Daten	Auswerte-einheit MR	Auswerte-einheit MR CANopen lift
Relaisausgänge	3	●
Max. Schaltspannung	250 V AC/220 V DC	●
Max. Einschaltstrom	30 V DC 1 A 125 V AC 0.3 A	●
Max. Dauerstrom	30 V DC 1 A	●
Max. Schaltspannung (ohm. Last)	62 VA	●
Max. Schaltleistung (ind. Last)	62 VA	●
Min. Schaltlast	10 mV DC 0.01 mA	●
Kabellänge	2.5 m	2.5 m
Versorgungsspannung	12 V - 28 V DC	12 V - 28 V DC
Hold Eingang	12 V - 230 AC/DC	12 V - 230 AC/DC
CANopen Lift	●	DSP 417

● = Nicht verfügbar

MultiRope 100 / MultiRope 100 CANopen

Art.- Nr. 456610
Art.- Nr. 456615

Technische Daten	
Spannbreite	100 mm / 3 15/16 inch
Seildurchmesser	4 mm - 11 mm / 5/32 - 7/16 inch
Messbereich	100 kg - 1600 kg / 220 - 3527 lbs
Grenzlast	1600 kg / 3527 lbs
L x B x H (mm)	100 mm x 100 mm x 60 mm
Gewicht	ca. 1,0 kg

MultiRope 150 / MultiRope 150 CANopen

Art.- Nr. 456710
Art.- Nr. 456715

Technische Daten	
Spannbreite	150 mm / 5 29/32 inch
Seildurchmesser	12 mm - 16 mm / 15/32 - 5/8 inch
Messbereich	150 kg - 4000 kg / 330 - 8818 lbs
Grenzlast	4000 kg / 8818 lbs
L x B x H (mm)	150 mm x 100 mm x 70 mm
Gewicht	ca. 1,5 kg

13. Installation des WeightWatcher Multirope 100 / 150

1.) Auswahl des geeigneten Installationsortes

Die Stelle im Seil, an der der Multirope installiert wird, muss die folgenden Bedingungen erfüllen:

- Der Sensor darf während einer Fahrt über die gesamte Förderhöhe mit keinen anderen Bauteilen in mechanischen Kontakt geraten
- Die Seile müssen am gewählten Installationsort gerade verlaufen und völlig unbeschädigt sein.
- An der gewählten Stelle dürfen keine vorherigen mechanischen Einwirkungen, wie andere Seilsensoren, Mehrfachinstallationen etc. vorgelegen haben.
- Es müssen mindestens 10 cm freies Seil zwischen Seilschloss und Lastsensor vorhanden sein

2.) Einbringen des Sensors in die Seile

Demontieren Sie, wenn nicht bereits geschehen, die Klemmstrebe ① durch herausdrehen der Klemmschrauben ② aus den Muttern ④ & ⑤.

MULTIROPE 100

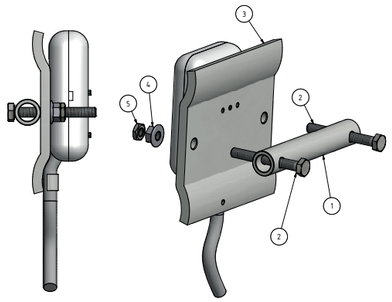

3.) Klemmen der Seile

Setzen Sie nun die Klemmstrebe ① über die Seile.
Ziehen Sie nun abwechselnd die Klemmschrauben ② über die Muttern ④ an, bis das Seil fest am Sensorkörper ③ anliegt.
Abschließend kontern Sie die Muttern ④ mit den Kontermuttern ⑤.

MULTIROPE 150

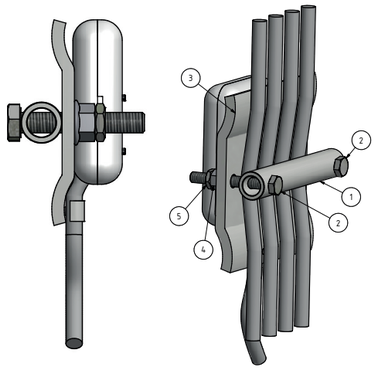

14. Kurzbedienungsanleitung

1.) Installation des Multiropes 100 / 150 an geeigneter Stelle in den Obergurt. **2.)** Nullabgleich des Gerätes mit leerer Aufzugskabine durchführen. Mit zum Menüpunkt CAL i und dann zum Unterpunkt ZEro wechseln. Und mit bestätigen. Der Standardwert (s. Un it) ist 000, (0% Last, also leere Kabine). Sobald Sie die letzte Stelle eingestellt haben, beginnt die Anzeige zu blinken. Wenn Sie dies mit bestätigen, läuft ein Countdown von 9999 bis 0000. Bei 0000 wird das aktuelle Gewicht der Kabine inkl. Zuladung gemessen. Zu diesem Zeitpunkt dürfen sich keine Personen auf oder in der Kabine befinden, damit das Gewicht nicht verfälscht wird. Überprüfen Sie außerdem, dass die Kabine nicht durch zusätzliche - im Normalbetrieb nicht vorhandene - Gewichte belastet ist (z.B. Werkzeug). **3.)** Abgleich des Gerätes mit voll beladener Kabine (Nennlast) durchführen. Mit zum Menüpunkt CAL i und dann zum Unterpunkt LoAd wechseln. Dann mit bestätigen. Wählen Sie mit den Menüpunkt CAL i aus und drücken anschließend die Taste . Nun können Sie eine beliebige, von Ihnen einzuladene Last im Display einstellen. Wenn Sie die Standardeinstellung im Menü. Un it nicht verändert haben, geben Sie die Zuladung in Prozent ein, also z.B. 100%(100%), wenn Sie die Nennlast laden oder 75% (075%), wenn Sie nur ¾ der Nennlast einladen wollen. Sobald Sie die letzte Stelle eingestellt haben, beginnt die Anzeige zu blinken. Wenn Sie dies nun mit bestätigen, läuft ein Countdown von 9999 bis 0000. Bei 0000 wird das aktuelle Gewicht der Kabine inkl. Zuladung gemessen. Zu diesem Zeitpunkt dürfen sich keine Personen auf oder in der Kabine befinden, damit das Gewicht nicht verfälscht wird. **4.)** Einstellen der Alarmschwellen. Mit und die entsprechende Alarmstufe auswählen. Darin mit und die Last-Schaltschwelle einstellen. 2mal zum Bestätigen der Einstellung. **5.)** Legen Sie die Steuerleitungen auf die entsprechenden Kontakte Ihrer Steuerung auf. Achten Sie dabei darauf, ob Sie den Öffner- und Schliesser-Kontakt auswählen.

MADE IN GERMANY

Henning GmbH & Co. KG
Industriegebiet S5
Loher Str. 4
58332 Schwelm (Germany)

Tel.: +49 2336 9298-0
Fax.: +49 2336 9298-100
Service-Hotline: +49 2336 9298 232
info@henning-gmbh.de
www.henning-gmbh.de

© Copyright 2017 by Henning GmbH & Co. KG

Bedienungsanleitung WeightWatcher Multirope 100/150 D Nr.01/2017